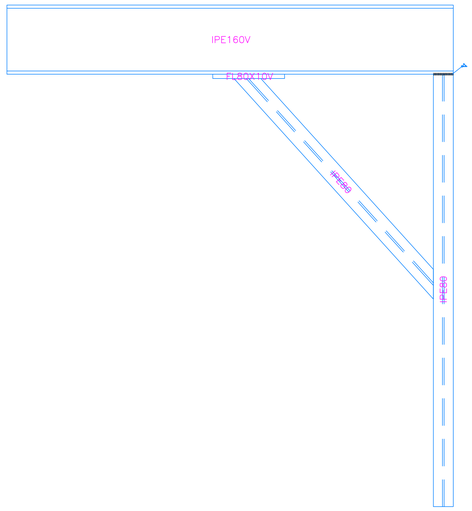

1 x IPE160V 2

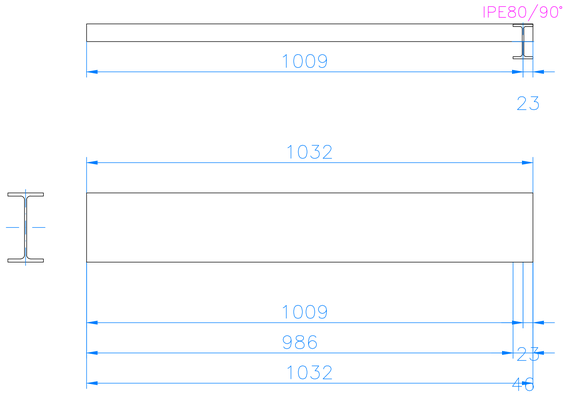

1 x IPE80 1

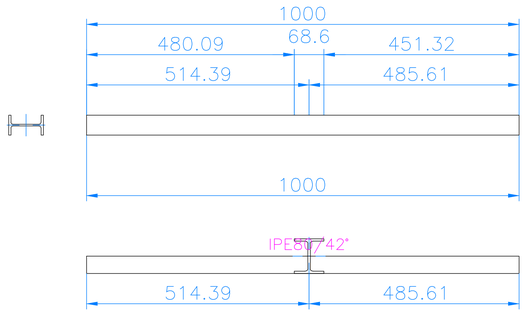

1 x FL80X10V 4

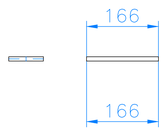

1 x IPE80 5

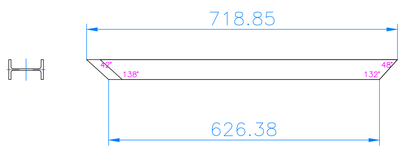

Profile

Feld	Art.Nr.	Benennung	Stck.	Zuschnittslänge	Winkel	
	FL80X10	Flach 80X10	1	166.0	90.0/	90.0/
	IPE160	IPE-Träger 160	1	1032.0	90.0/	90.0/
	IPE80	IPE-Träger 80	1	718.9	47.9/	42.1/
	IPE80		1	1000.0	90.0/	90.0/

HINWEIS: Dichtstoffe werden nicht ermittelt
Alle Angaben sind zu überprüfen

ÄNDERUNG BENENNUNG	NAME	DATUM	INDEX
---	---	---	---
---	---	---	---
---	---	---	---
---	---	---	---
---	---	---	---
---	---	---	---
---	---	---	---
---	---	---	---

SYSCAD
91236 Alfeld Ziegelhütte 18 Tel.: 0700 00 797 223

STAHL-TRAEGER-BEISPIEL -

BAUHERR SYSCAD TEAM GmbH	Zeichnungsnr.	stahl-traeger-beispiel
	DWGNAME	STAHL-TRAEGER-BEISPIEL.DWG
ARCHITEKT	Kundennummer	
	LETZTE ÄND.	01.03.2010
BAUSTELLE	GEZEICHNET	SYSCAD
	Telefon	++49
Adresse Ziegelhütte 18	Fax	(0)700 00 797223
	E-MAIL	
Benennung: IPE Träger 160	KOMM. NR.	
	Oberfl. innen	
Benennung	Oberfl. aussen	
	Oberfl. innen	
	Oberfl. aussen	
	DATUM	
BENENNUNG	MASSTAB	
	POS. NR.	
	STUCK	
	KOMM. NR.	

DER INHALT DIESER ZEICHNUNG IST UNSER GEISTIGES EIGENTUM UND DARF NICHT OHNE UNSERER GENEHMIGUNG VERVIELFÄLTIGT ODER AN DRITTE PERSONEN WEITERGEGEBEN WERDEN.

M:\HOMEPAGE\BEISPIELE\STAHL-TRAEGER-BEISPIEL.DWG